SHAYAN
INDUSTRY

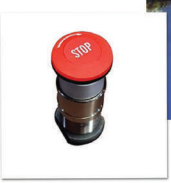

www.shayanindustry.com
Info@shayanindustry.com

+98 991 841 8505
+98 21 76 250 686

shayanindustry

شرکت شایان ایمن تجهیز با هدف فعالیت تخصصی در زمینه های طراحی و ساخت تجهیزات الکتریکی ضدانفجار ، طراحی و پیاده سازی سیستم های مونیتورینگ گازخیزی صنایع و معادن و همچنین طراحی شبکه های روشنایی، از طریق بکار گیری محصولات تولیدی بومی و ساخت داخل خود، در سال ۱۴۰۰ در ذیل گروه دانش بنیان شایان فعالیت خود را آغاز نموده و تا کنون موفق به ارائه خدمات به پروژه های مختلف در صنایع نفت، گاز، پتروشیمی و معادن زیرزمینی زغالسنگ شده است. دریافت گواهینامه های معتبر بین المللی ضد انفجار از جمله **ATEX**، کسب تجارب مختلف در ارائه محصولات و خدمات و همچنین فعالیت های تحقیق و توسعه ای در نوآوری های مربوط به صنعت ضد انفجار، این شرکت را به عنوان یکی از شرکت های قابل اعتماد در این حوزه در ایران مطرح نموده که علاوه بر ارائه محصولات با کیفیت بالا، آموزش ها، پشتیبانی ها و خدمات پس از فروش به موقع را به مشتریان خود ارائه می دهد.

تجهیزات ضد انفجـار همراه با گواهینامـه ATEX

گروه دانش بنیان شایان مفتخر است که با تکیه بر توان شرکت ها، متخصصین و زیرساخت های مناسب زیرمجموعه خود به عنوان تولید کننده داخلی تجهیزات و ادوات ضد انفجار از جمله انواع باکس های برق ضد انفجار (EJB)، انواع پرژکتورهای ضد انفجار، انواع گلندها، چراغ های سیگنال و انواع کلید های ضد انفجار و ... براساس گواهینامه های ضد انفجار بین المللی از جمله ATEX با قابلیت ردیابی به CE اروپا، در ایران فعالیت نموده و محصولات خود را با بالاترین کیفیت، پشتیبانی های به موقع و با رویکرد صادراتی، در اختیار صنایع مختلف از جمله نفت، گاز، پتروشیمی و معادن زیرزمینی زغالسنگ قرار دهد.

اطلاعات گواهینامه تجهیزات جانـبی

طبقه بندی مناطق	گـروه I و II	
دسته بندی	گازهای 2G	گردو غبار 2D
نوع حفاظت	Ex d, Ex t	
گروه گازی/ذرات	گروه گازی: IIB+H2,I	گروه ذرات: IIIC
کلاس دمایی	T6, T5, T4	
حداکثر دمای سطح	T85° c, T100° c, T135° c	
سطح حفاظت	محیط گازهای: GB	محیط های گرد و غبار: DB
درجه حفاظت	IP67	
استانداردها	EN 60079-0:2018, EN 60079-1:2014, EN 60079-31:2014	

انواع تابلو و جانکشن باکس

Maximum Power Dissipation (MPD)/W inside enclosures of EJB-...R series at Ta=+60 C					
Type and Dimensions of EJB-....R Series (mm), Tolerance: ±10					
Ref.Code	Ø	D1	D2	D3	MDP(W)
EJB-01R	140	80	100	120	20
EJB-02R	240	190	200	210	40
EJB-03R	265	190	200	210	44
EJB-04R	280	190	200	210	47
EJB-05R	320	190	200	210	53
EJB-06R	340	190	200	210	56
EJB-07R	370	190	200	210	61
EJB-08R	400	190	200	210	67
EJB-09R	420	190	200	210	70
EJB-10R	450	190	200	210	75

Maximum Power Dissipation (MPD)/W inside enclosures of EJB-...C series at Ta=+60 C				
Type and Dimensions of EJB-....C Series (mm), Tolerance: ±10				
Ref.Code	W	H	D	(MPD)/W
EJB-01C	100	100	80	8
EJB-02C	150	150	100	15
EJB-03C	340	200	175	35
EJB-04C	420	320	230	60
EJB-05C	470	370	240	65
EJB-06C	570	425	245	105
EJB-07C	650	450	280	150
EJB-08C	850	650	400	500
EJB-09C	1000	700	400	600

Maximum Power Dissipation (MPD)/W inside enclosures of EJB-...S series at Ta=+60 C								
Type and Dimensions of EJB-....S Series (mm), Tolerance: ±10								
Ref.Code	W	H	D1	D2	D3			
EJB-01S	300	200	200	250	300	35.5	40.5	45.9
EJB-02S	400	300	200	250	300	56.9	64.5	72.2
EJB-03S	450	300	150	200	250	54.1	62.3	70.5
EJB-04S	450	350	150	200	250	60.7	69.5	78.2
EJB-05S	500	300	200	250	300	67.8	76.6	85.3
EJB-06S	600	300	200	250	300	78.8	88.6	98.4
EJB-07S	600	400	200	250	300	96.3	107.2	118.1
EJB-08S	700	500	250	300	400	142.2	155.3	181.6
EJB-09S	800	600	250	300	400	181.6	196.9	227.5
EJB-10S	1000	500	300	400	500	207.8	240.6	273.4
EJB-11S	1000	600	300	400	500	236.3	271.3	306.3
EJB-12S	1000	700	300	400	500	264.7	301.9	339.1
EJB-13S	1200	700	400	500	600	350.0	391.6	433.1
EJB-14S	1200	800	400	500	600	385.0	428.8	472.5
EJB-15S	1200	900	400	500	600	420.0	465.9	511.9
EJB-16S	1400	700	400	500	600	398.1	444.1	490.0
EJB-17S	1400	800	400	500	600	437.5	485.6	533.8
EJB-18S	1400	900	400	500	600	476.9	527.2	577.5
EJB-19S	1500	700	600	700	800	518.4	566.6	614.7
EJB-20S	1500	800	600	700	800	564.4	614.7	665.0
EJB-21S	1500	900	600	700	800	610.3	662.8	715.3
EJB-22S	1800	700	600	700	800	603.8	658.4	713.1
EJB-23S	1800	800	600	700	800	656.3	713.1	770.0
EJB-24S	1800	900	600	700	800	708.8	767.8	826.9

تجهیـزات جانبی

تمام تجهیزات جانبی ضد انفجار بسته به نیازمندی مشتری، از مرغوب ترین مواد اولیه، بروزترین متدهای ساخت و تولید و مطابق آخرین استانداردهای اروپایی، تولید و عرضه می گردد.این تجهیزات را می‌توان برای روشن یا خاموش کردن دستگاه‌های الکتریکی یا مکانیکی که در داخل محفظه‌های "Exd" نصب شده‌اند، استفاده کرد. تجهیزات سیگنالینگ دارای چراغ هایی هستند که وضعیت عملکرد آن ها را نشان می دهد.

اجزای تجهیزات کنترل و سیگنالینگ ها از فولاد ضد زنگ یا برنج با پوشش کروم و نیکل ساخته شده اند تا در هر شرایط محیطی کارایی بی نظیری را ارائه دهند. از طرفی اهرم‌ها از فولاد ساخته شده‌اند و قطعات پلاستیکی روی دکمه‌های فشاری به گونه‌ای طراحی و ساخته شده‌اند که حتی زمانی که در فضای بسیار خورنده استفاده می‌شوند، عمر مفید طولانی داشته باشند.تجهیزات کنترل و سیگنالینگ ها دارای درجه حفاظت IP67 هستند.

مشخصات مکانیکی	
بدنه بیرونی	استیل/ برنج
بوش داخلی	استیل ضد زنگ
پین داخلی	استیل ضد زنگ
واشر	NBRمقاوم در برابر اسید و هیدروکربن
شاسی فشاری	تفلون / پلی کربنات رنگی
چراغ سیگنال	پلی کربنات رنگی شفاف
دسته اهرم	استیل ضد زنگ/ آهن با پوشش/ آلومینیوم
پوشش	کروم/ نیکل/ اپوکسی
نحوه نصب	نصب بر روی فلنج مخصوص با استفاده از پیچ بر روی سوراخ درب و بدنه

انواع گلند(Gland)

گروه گلندهای تولیدی گروه دانش بنیان شایان، در سایز های مختلف و با قابلیت استفاده برای انواع کابل های دارای آرمورد و یا بدون آرمورد و کابلهای معدنی و غیر معدنی تولید گردیده است.

گلندهـای ضدانفجار کابـل های غیر زره دار

(Explosion Proof Cable Glands series NAGSH for non-armored cables)

گلندهای ضد انفجار سری NAGSH جهت اتصال کابل غیر زره دار به ورودی یا خروجی انواع تابلوها، جانکشن باکس ها، چراغ ها، دتکتورها و دیگر تجهیزات ضد انفجار مناسب است.این گلندها دارای یک حلقه واشر آب بند است که به صورت کامل به کابل چسبیده تا علاوه بر حفظ درجه حفاظت "Exd" آب بندی مناسب تا IP67 را در اختیار شما قرار دهد.

گلندهای سری NAGSH با طیف گسترده ای از کابل ها از نظر ابعاد و قطر خارجی(OD)کابل سازگاری دارند و با آخرین ویرایش استانداردها و الزامات طراحی، تولید و عرضه می گردند.

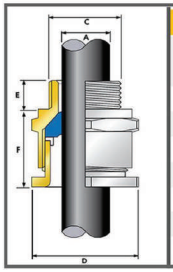

گلندهای ضد انفجار کابلهای غیـر زره دار (NAGSH Series)	
استانداردها	EN 60079-0:2018, EN 60079-1:2014, EN 60079-31:2014
نوع حفاظت	Exd, Ext
درجه حفاظت	IP67
دما	-20 <T< +60
محیط های قابل کاربرد	دریایی/ خشکی/ صنعتی/ معادن زغال
جنس بدنه	برنج/ استیل/ آلومینیوم
جنس واشر	سیلیکون
پوشش	نیکل کروم

کد گلند	سایز گلند	سایز در انواع استاندارد				Overall Cable Diameter "A"		Across Flat "D"	Across Corners "D"	وزن گلند
		Metric	Thread Length (Metric) "E"	NPT	Thread Length (NPT) "E"	Min	Max	Max	Max	Kg
NAGSH-16	16	M16	15.0	-	-	3.2	8.7	24.0	26.4	0.06
NAGSH-20S	20 S	M20	15.0	½ "	19.9	6.1	11.7	24.0	26.4	0.06
NAGSH-20	20	M20	15.0	½ "	19.9	6.5	14.0	27.0	29.7	0.07
NAGSH-25	25	M25	15.0	¾"	20.2	11.1	20.0	36.0	39.6	0.13
NAGSH-32	32	M32	15.0	1"	25.0	17.0	26.3	41.0	45.1	0.15
NAGSH-40	40	M40	15.0	1 ¼"	25.6	23.5	32.2	50.0	55.0	0.20
NAGSH-50S	50 S	M50	15.0	1 ½"	26.1	31.0	38.2	55.0	60.5	0.26
NAGSH-50	50	M50	15.0	2"	26.9	35.6	44.0	60.0	66.0	0.27
NAGSH-63S	63 S	M63	15.0	2"	26.9	41.5	49.9	70.5	77.6	0.43
NAGSH-63	63	M63	15.0	2 ½"	39.9	47.2	55.9	75.0	82.5	0.40
NAGSH-75S	75	M75	15.0	2 ½"	39.9	54.0	61.9	84.0	92.4	0.52
NAGSH-75	75	M75	15.0	3"	41.5	61.1	67.9	84.0	92.4	0.50
NAGSH-90	90	M90	24.0	3 ½"	42.8	66.6	79.9	108.0	118.8	1.60
NAGSH-100	100	M100	24.0	3 ½"	42.8	76.0	91.0	123.0	135.3	1.78
NAGSH-115	115	M115	24.0	4"	44.0	86.0	97.9	133.4	146.7	2.67
NAGSH-130	130	M130	24.0	5"	46.8	97.0	114.9	152.4	167.6	3.80

گلندهـای ضدانفجار کابـل های زره دار

(Explosion Proof Cable Glands series AGSH for armored cables)

گلندهای ضد انفجار سری **AGSH** جهت اتصال کابل زره دار به ورودی یا خروجی انواع تابلوها، جانکشن باکس ها، چراغ ها،دتکتورها و دیگر تجهیزات ضد انفجار مناسب است.

استفاده از کابل‌های زره‌دار، زمانی که کابل گلند ساختاری فلزی دارد وجود زمین را در سرتاسر مسیر تسهیل می‌کند.

گلند کابل‌های زره دار جهت حفاظت از حداکثر جریان خطای اتصال کوتاه، مربوط به زره کابل یا خطای پیک سیستم الکتریکی آزمایش می شوند تا در مقابل این اتفاقات تحمل کافی داشته باشند.

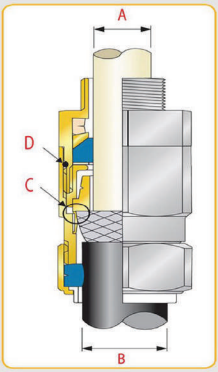

زمانیکه از کابل زره دار (Armored) اسـتفاده می کنید موارد زیر را در نظر داشـته باشید:

1. نوع و مواد بکار رفته در کابل زره دار
2. مقاومت کابل زره دار در مقابل جریان اتصال کوتاه
3. قطر خارجی کابل زره دار
4. قطر خارجی پوشش XLPE کابل زره دار که داخل گلند ضد انفجار قرار می‌گیرد. (A)
5. قطر خارجی پوشش سربی زره
6. قطر بیرونی کابل (B)
7. اندازه و نـوع زره (C)

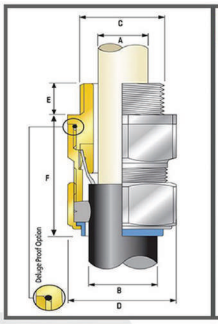

استانداردها	EN 60079-0:2018, EN 60079-1:2014, EN 60079-31:2014
نوع حفاظت	Exd, Ext
درجه حفاظت	IP67
دما	-20 <T< +60
محیط های قابل کاربرد	دریا / خشـکی/ صنعتی/ معادن زغال
جنس بدنه	برنج/ استیل/ آلومینیوم
جنس واشر	سیلیکون
پوشش	نیکل کروم

SHAYAN GROUP
گروه دانش بنیان شایان شاوران

کد گلند	سایز گلند	سایز در انواع استاندارد				Cable Bedding Diameter "A"	Overall Cable Diameter "B"		Armour Range Stepped Cone		Across Flat "D"	Across Corners "D"	Protrusion Length "F"	وزن گلند
		Metric	Thread Length (Metric) "E"	NPT	Thread Length (NPT) "E"	Max	min	Max	Max	Min	Max	Max		Kg
AGSH-20S	20S	M20	15.0	½ "	19.9	11.7	9.5	15.9	0.3	1.0	30.5	33.6	62.0	0.24
AGSH-20	20	M20	15.0	½ "	19.9	14.0	12.5	20.9	0.4	1.0	30.5	33.6	63.0	0.23
AGSH-25S	25	M25	15.0	¾"	20.2	20.0	14.0	22.0	0.4	1.2	37.5	41.3	69.5	0.35
AGSH-25	25	M25	15.0	¾"	20.2	20.0	18.2	26.2	0.4	1.2	37.5	41.3	69.5	0.35
AGSH-32	32	M32	15.0	1"	25.0	26.0	23.7	33.9	0.4	1.2	46.0	50.6	75.0	0.55
AGSH-40	40	M40	15.0	1 ¼"	25.6	32.2	27.9	40.4	0.4	1.6	55.0	60.6	75.0	0.75
AGSH-50S	50S	M50	15.0	1 ½"	26.1	38.2	35.2	46.7	0.4	1.6	60.0	66.0	77.0	0.86
AGSH-50	50	M50	15.0	2"	26.9	44.1	40.4	53.0	0.6	1.6	70.1	77.1	77.0	1.13
AGSH-63S	63S	M63	15.0	2"	26.9	50.0	45.6	59.4	0.6	1.6	75.0	82.5	80.0	1.13
AGSH-63	63	M63	15.0	2 ½"	39.9	56.0	54.6	65.8	0.6	1.6	80.0	88.0	80.0	1.34
AGSH-75S	75	M75	15.0	2 ½"	39.9	62.0	59.0	72.0	0.6	1.6	90.0	99.0	87.0	2.02
AGSH-75	75	M75	15.0	3"	41.5	64.2	66.7	78.4	0.6	1.6	100.0	110.0	88.0	2.48
AGSH-90	90	M90	24.0	3 ½"	42.8	78.6	76.2	90.3	0.8	1.6	115.0	126.5	102.0	3.52
AGSH-100	100	M100	24.0	3 ½"	42.8	91.0	86.1	101.4	0.8	1.6	127.0	139.7	114.0	4.58
AGSH-115	115	M115	24.0	4"	44.0	98.0	101.5	110.2	0.8	1.6	133.4	146.7	114.0	6.50
AGSH-130	130	M130	24.0	5"	46.8	115.0	110.2	123.2	0.8	1.6	152.4	167.6	114.0	8.50

چراغ سیگنال (Signal Lights) M-01-S231/X Series

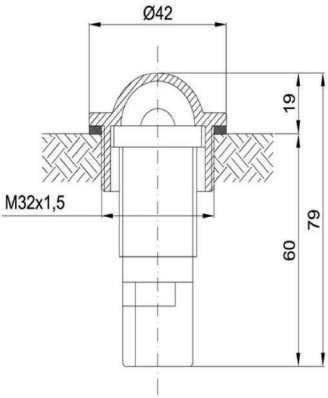

چراغ سیگنال (Signal Lights)	
استانداردها	EN 60079-0:2018, EN 60079-1:2014, EN 60079-31:2014
ولتاژ(V)	V 220/110/24/12
جریان(A)	A 0.5
رنگ	۵ رنگ
توضیحات	کد
سبز(Green)(G)	M-01-S231/G
قرمز(RED)(R)	M-01-S231/R
زرد(Yellow)(Y)	M-01-S231/Y
آبی(Blue)(B)	M-01-S231/B
سفید(White)(W)	M-01-S231/W

کلیدهای فشاری (Push Button) M-01-S231/X Series

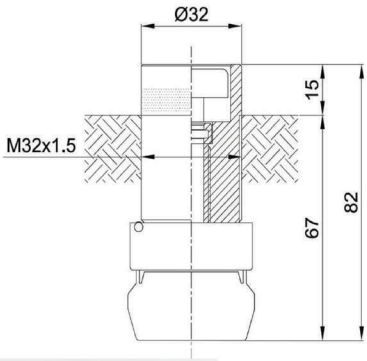

کلیدهای فشاری (Push Button)	
استانداردها	EN 60079-0:2018, EN 60079-1:2014, EN 60079-31:2014
ولتاژ(V)	تا V600
جریان(A)	تا A10
کنتاکت	۲عدد مجزا
نوع کنتاکت	ترکیب NO و NC
رنگ	۶ رنگ
توضیحات	کد
سبز(Green)(G)	M-01-S232/G
قرمز(RED)(R)	M-01-S232/R
زرد(Yellow)(Y)	M-01-S232/Y
آبی(Blue)(B)	M-01-S232/B
سفید(White)(W)	M-01-S232/W
مشکی(Black)(BL)	M-01-S232/BL

استپ قارچی (Emergency stop mushroom–head / Key–to–release)

M-03-E233/X و M-04-E233/K Series

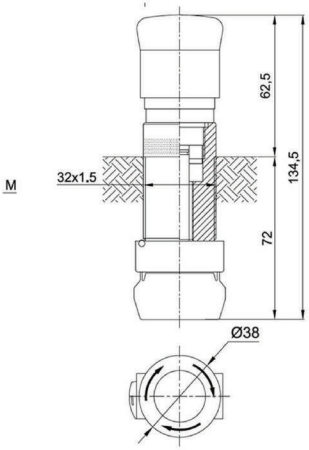

استپ قارچی (Emergency stop mushroom–head)	
استانداردها	EN 60079-0:2018, EN 60079-1:2014, EN 60079-31:2014
ولتاژ(V)	تا V600
جریان(A)	تا A10
کنتاکت	۲عدد مجزا
نوع کنتاکت	ترکیب NO و NC
رنگ	قرمز
توضیحات	کد
شاسی خطر فشاری	M-01-S233/F

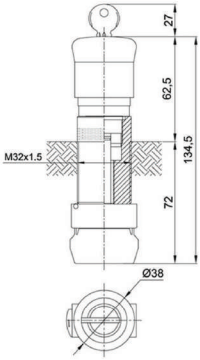

استپ قارچی کلید دار (Key–to–release emergency stop)	
استانداردها	EN 60079-0:2018, EN 60079-1:2014, EN 60079-31:2014
ولتاژ(V)	تا V600
جریان(A)	تا A10
کنتاکت	۲عدد مجزا
نوع کنتاکت	ترکیب NO و NC
رنگ	قرمز
توضیحات	کد
شاسی خطر فشاری	M-01-S233/K

کلید های چرخشی (Rotary Switch) M-05-E234/R Series

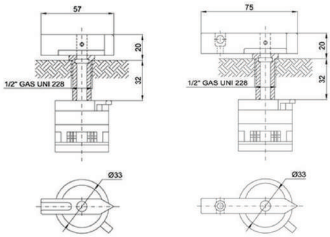

کلید چرخشی (Rotary switch)	
استانداردها	EN 60079-0:2018, EN 60079-1:2014, EN 60079-31:2014
ولتاژ(V)	تا V600
جریان(A)	تا A10
کنتاکت	۲عدد مجزا
نوع کنتاکت	ترکیب NO و NC
رنگ	طوسی/ مطابق نیاز و سفارش مشتری
توضیحات	کد
کلید چرخشی با هندل شیاردار	M-05-E234/R
کلید چرخشی با هندل سوراخ دار	M-05-E234/S

هندل (Command Actuator) C/E235-M-06 Series

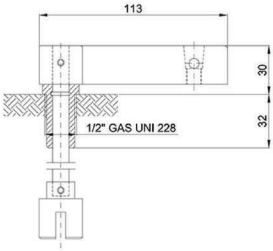

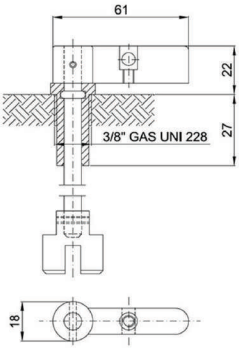

هندل (Command Actuator)	
استانداردها	EN 60079-0:2018, EN 60079-1:2014, EN 60079-31:2014
ولتاژ(V)	تا 1000V
جریان(A)	تا A250
رنگ	طوسی/ مطابق نیاز و سفارش مشتری
طول شفت	مطابق نیاز و سفارش مشتری
قطر و شیار	مطابق نیاز و سفارش مشتری
IP	67
توضیحات	
هندل	M-06-E235/C M-06-E236/C

قابلیت محدودسازی چرخش هندل ها بر روی درب باکس های ضد انفجار بوسیله قطعات با تنوع جدول زیر ایجاد می گردد.

کد	زاویه چرخش	جنس
M-06/01	45°	استیل/ آلومینیوم/ آهن
M-06/02	60°	
M-06/03	75°	
M-06/04	90°	

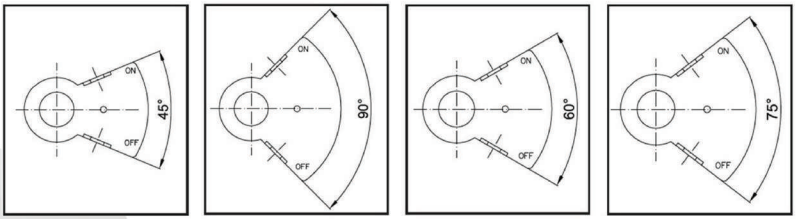

دتکتور و سنسـور (sensor & Detector) 01/E237-07-M تا 22/E237-07-M

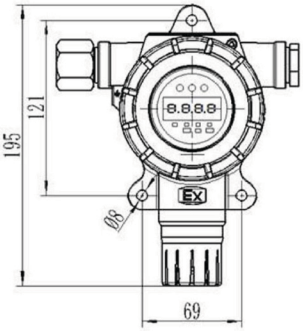

دتکتور و سنسـور (sensor & Detector)	
استانداردها	EN 60079-0:2018, EN 60079-1:2014, EN 60079-31:2014
ولتاژ(V)	V24
جریان(A)	mA 10
رنگ	طوسی، آبی، نارنجی و مطابق نیاز و سفارش مشتری
IP	65
توضیحات	کد
بدنه دتکتور	M-07-E237
سنسورها	M-07-E237/01 تا M-07-E237/22

NO	Gas	Range	Option Range	Accurancy	Sensor Type	Response
1	Combustible	0-100 %LEL	100 %LEL	±3%	Catalytic	<8
2	Combustible	0-100 %LEL	100 %LEL	±3%	IR	<20
3	VOC	0-1000 ppm	0-2000 ppm	±3%	PID	<100
4	O2	0-30 %VOL	0-25 %VOL	±0.1%	Electro-Chemical	<15
5	CO	0-1000 ppm	0-2000/3000/5000 ppm	±3%	Electro-Chemical	<30
6	SO2	0-20 ppm	0-50/100/200/2000 ppm	±3%	Electro-Chemical	<45
7	NO2	0-20 ppm	0-50/100 ppm	±3%	Electro-Chemical	<30
8	Cl2	0-20 ppm	0-50/100 ppm	±3%	Electro-Chemical	<60
9	H26	0-100 ppm	0-200/500/1000 ppm	±3%	Electro-Chemical	<35
10	NH3	0-100 ppm	0-200/300/500/1000 ppm	±3%	Electro-Chemical	<60
11	H2	0-1000 ppm	0-200 ppm	±3%	Electro-Chemical	<70
12	O3	0-100 ppm	0-500 ppm	±3%	Electro-Chemical	<60
13	NO	0-250 ppm	0-500 ppm	±3%	Electro-Chemical	<30
14	HCl	0-20 ppm	0-50/100 ppm	±3%	Electro-Chemical	<70
15	HCN	0-100 ppm	100 ppm	±3%	Electro-Chemical	<20
16	HF	0-20 ppm	0-50/100 ppm	±3%	Electro-Chemical	<90
17	ClO2	0-20 ppm	0-50/100 ppm	±3%	Electro-Chemical	<120
18	COCl2	0-1ppm		±3%	Electro-Chemical	<120
19	CH2O	0-100ppm	0-200/1000ppm	±3%	Electro-Chemical	<30
20	ETO	0-100ppm	0-200ppm	±3%	Electro-Chemical	<140
21	CO2	0-5000ppm	0-100% VOL	±3%	IR	<20
22	N20	0-1000ppm		±3%	IR	<10

سیســـتم مونیتورینگ گازها

معنای هر موقعیت به صورت زیر نشان داده شده است:

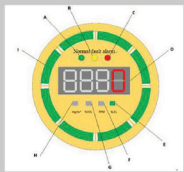

A Power LED: LED سبز رنگ در زمانی که منبع تغذیه عادی است روشن می شود.

B Fault LED: LED زرد رنگ در حالت چشمک زدن نشان می دهد که آشکارساز از کار افتاده است.

C Alarm LED: LED قرمز رنگ در وضعیت هشدار بالا و پایین در حالت چشمک زدن خواهد بود.

فرکانس چشمک در حالت هشدار بالا (High Alarm) ، بیشتر از فرکانس چشمک زدن در حالت هشدار پایین است.

D Digital display: غلظت گاز با نمایشگر ۴ رقمی نشان داده می شود.

E LEL% | F ppm | G VOL% | H mg/m3

I Status Light: چراغ سبز در وضعیت عادی چشمک می زند، چراغ قرمز در وضعیت هشدار چشمک می زند و چراغ زرد در وضعیت خطا چشمک می زند. با توجه به وجود یک خروجی آنالوگ ۴~۲۰ میلی آمپر و دو خروجی دیجیتال، امکان انتقال اطلاعات با روشهای با سیم و بی سیم بر اساس طرح مونیتورینگ گاز معدن از دتکتور به اتاق فرمان وجود دارد.شرکت دانش بنیان شایان فناوران، قابلیت طراحی و اجرای سیستم مونیتورینگ گاز را با استفاده از دتکتور های دانش بنیان ایرانی دارد.

پروژکتـور و چراغ هـای LED (Projector & Light)

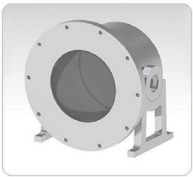

گروه دانش بنیان شایان، با بهره گیری از مجرب ترین کادر مهندسی، استفاده از مواد اولیه با کیفیت و تکنولوژی ساخت و تولید روز دنیا، قابلیت طراحی و اجرای سیستم روشنایی صنایع نفت و گاز،پتروشیمی و معادن زیرزمینی را بر اساس الزامات آن صنایع گواهینامه ATEX دارد.

مشخصات پروژکتورها

Ref. Code	Ø	D1	D2	D3	MPD(W)	Watt (W)
v						
M-08-E238/02	240	190	200	210	40	15
M-08-E238/03	265	190	200	210	44	20
M-08-E238/04	280	190	200	210	47	50
M-08-E238/05	320	190	200	210	53	100
M-08-E238/06	340	190	200	210	56	100v
M-08-E238/07	370	190	200	210	61	100
M-08-E238/08	400	190	200	210	67	150
M-08-E238/09	420	190	200	210	70	150
M-08-E238/10	450	190	200	210	75	200

سـایز مختلف پروژکتورها:

برای انتخاب یک چراغ روشنایی LED مناسب، باید مراحل زیر را دنبال کنید:

- تجزیه و تحلیل ویژگی های الکتریکی و محیطی که قراراست روشن شود و نوع نصب مورد نیاز از نظر وزن و اندازه
- تعیین مقادیر روشنایی مورد نیاز
- تعیین مشخصات الکتریکی و فتومتریک
- شبیه سازی سیستم روشنایی و محاسبه مقدار نور لازم
- انتخاب نوع روشنایی

واحدهای اندازه گیری مهندسی روشـنایی

شار نورانی: مقدار نور ساطع شده از منبع نور در واحد زمان است. در لومن اندازه گیری می شودو با Φ نشان داده شده است.

شدت نور: مقدار شار نوری ساطع شده در یک جهت معین و در واحد زاویه است که با استرادیان اندازه گیری می شود. واحد اندازه گیری شمع ها (Cd) است و با I نشان داده می شود. شدت نورنشان می دهد که چگونه نور در یک جهت خاص نفوذ می کند.

روشنایی: مقدار شار نور در واحد سطح است. در لوکس اندازه گیری می شود.

راندمان نورانی: این رابطه بین شار ساطع شده از منبع نور و نیروی الکتریکی است. مصرف بیان شده بر حسب وات با Φ/P نشان داده می شود و با Lm/W اندازه گیری می شود.

شاخص رندر رنگ: معیاری است که نشان می دهد چگونه رنگ های روشن شده توسط یک منبع،طبیعی به نظر می رسند. مقادیر بالای (Color Rendering Index) CRI به معنای تطابق رنگ بالاست.

استاندارد UNI 10380 مجموعه شاخص های رندر رنگ را تعیین می کند.

عملکرد نور: این رابطه بین مقدار شار مفید و مقدار کل شار ساطع شده از منبع نور است که با n نشان داده می شود و با درصد اندازه گیری می شود.

دمای رنگ: این پارامتر روشنایی است که میزان نور را تعیین می کند و با درجه کلوین (K) اندازه گیری می شود.

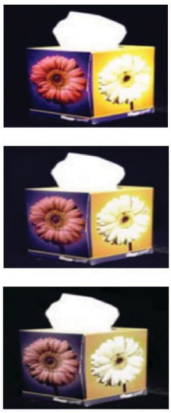

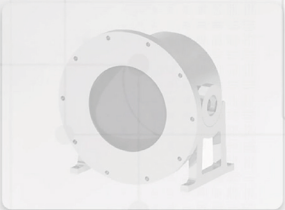


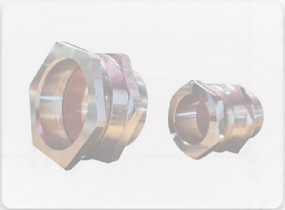
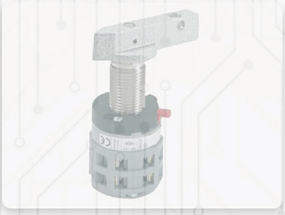

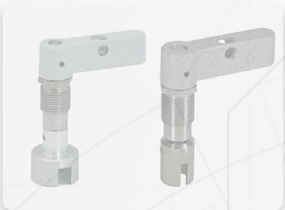

شرکت شایان ایمن تجهیز با هدف فعالیت تخصصی در زمینه های طراحی و ساخت تجهیزات الکتریکی ضدانفجار،طراحی و پیاده سازی سیستم های مونیتورینگ گازخیزی صنایع و معادن و همچنین طراحی شبکه های روشنایی، از طریق بکار گیری محصولات تولیدی بومی و ساخت داخل خود، در سال ۱۴۰۰ در ذیل گروه دانش بنیان شایان فعالیت خود را آغاز نموده و تا کنون موفق به ارائه خدمات به پروژه های مختلف در صنایع نفت، گاز، پتروشیمی و معادن زیرزمینی زغالسنگ شده است. دریافت گواهینامه های معتبر بین المللی ضد انفجار از جمله ATEX، کسب تجارب مختلف در ارائه محصولات و خدمات و همچنین فعالیت های تحقیق و توسعه ای در نوآوری های مربوط به صنعت ضد انفجار، این شرکت را به عنوان یکی از شرکت های قابل اعتماد در این حوزه در ایران مطرح نموده که علاوه بر ارائه محصولات با کیفیت بالا، آموزش ها، پشتیبانی ها و خدمات پس از فروش به موقع را به مشتریان خود ارائه می دهد.

CONTACT US

shayanindustry

+98 991 841 8505
+98 21 76 250 686

Info@shayanindustry.com

www.shayanindustry.com

SHAYAN